1 ΕΙΣΑΓΩΓΗ

1.1 Γενικά

Αγαπητή πελάτισσα, αγαπητέ πελάτη, ευχαριστούμε για την προτίμηση και επιλογή στα προϊόντα της **Regalfire**, τα οποία έχουν σχεδιαστεί και κατασκευαστεί σύμφωνα με τις τελευταίες τεχνολογικές εξελίξεις και τους κανόνες ασφαλείας.

Κατά το σχεδιασμό δόθηκε ιδιαίτερη σημασία στον εύκολο χειρισμό των προϊόντων μας. Για τη δική σας ασφάλεια, για την ασφαλή οικονομική και φιλική προς το περιβάλλον χρήση της εγκατάστασης, σας συνιστούμε να λάβετε υπόψη σας όλα τα σημεία των οδηγιών χρήσης.

1.2 Οδηγίες χρήσεως

Οι οδηγίες που περιέχονται στο εγχειρίδιο ισχύουν για όλα τα μοντέλα εκτός αν υπάρχει ειδική αναφορά για κάποιο συγκεκριμένο προϊόν. Ο εγκαταστάτης οφείλει να τηρήσει τις οδηγίες εγκατάστασης, καθώς θα πρέπει η εγκατάσταση να πραγματοποιηθεί από έμπειρο εκπαιδευμένο προσωπικό. Τα τζάκια **Regalfire**, δε φέρουν καμία ευθύνη σε περίπτωση σωματικών ή υλικών ζημιών που έχουν προκληθεί από τη μη σωστή εφαρμογή και τήρηση των οδηγιών χρήσης καθώς και με τη μη σωστή συντήρηση του προϊόντος.

2 ΛΙΓΑ ΛΟΓΙΑ ΓΙΑ ΤΙΣ ΕΝΕΡΓΕΙΑΚΕΣ ΚΑΣΕΤΕΣ

2.1 Καύσιμη ύλη-υλικά κατασκευής

Οι ενεργειακές κασέτες **Regalfire** είναι σχεδιασμένες και κατασκευασμένες για να καίνε στερεά καύσιμα και να εκμεταλλεύονται την μέγιστη απόδοση με τη μικρότερη κατανάλωση ικανοποιώντας τις ανάγκες θέρμανσης κατοικιών οποιουδήποτε μεγέθους. Προορίζονται για οικιακή χρήση και λειτουργούν με ξύλα.

ΕΓΧΕΙΡΙΔΙΟ ΧΡΗΣΗΣ & ΛΕΙΤΟΥΡΓΙΑΣ ΕΝΕΡΓΕΙΑΚΩΝ ΚΑΣΕΤΩΝ

Η κασέτα σας είναι κατασκευασμένη εξ' ολοκλήρου από χάλυβα αντοχής στις υψηλές θερμοκρασίες, προσφέροντας στεγανότητα στη μη διαφυγή καυσαερίων. Το κρύσταλλο των κασετών της **Regalfire** είναι κεραμικό πάχους t=4mm με μεγάλη θερμική αντοχή έως 750°C.

2.2 Τοποθέτηση εστιών-τρόπος λειτουργίας εστιών Design

Ο χώρος καύσης είναι κλειστού τύπου, για τη μέγιστη απόδοση και οικονομία της κασέτας. Οι ενεργειακές κασέτες μπορεί να λειτουργήσουν ως εντιθέμενες συσκευές μέσα σε υπάρχουσες εστίες (Σημ. να μας το επιτρέπουν οι διαστάσεις της υπάρχουσας εστίας βλ. παρακάτω Σχ.3α,β) αλλά και ως ανεξάρτητες εστίες επενδύοντας της είτε με γυψοσανίδα, με μάρμαρο κ.λπ.

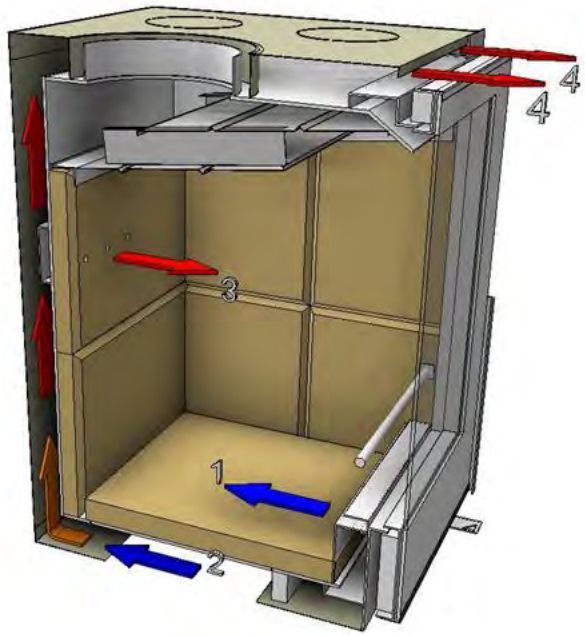

Σχ.1 - Τομή κασέτας **Design** 68/62

ΕΝΕΡΓΕΙΑΚΑ ΤΖΑΚΙΑ REGALFIRE ΜΕ ΤΗΝ ΕΠΙΦΥΛΑΞΗ ΑΛΛΑΓΩΝ ΛΟΓΩ ΒΕΛΤΙΩΣΕΩΝ

Στο παραπάνω σχέδιο, φαίνεται ο τρόπος λειτουργίας των κασετών της σειράς **Design** με δευτερογενή καύση (Σχ. 1)

1) Εισαγωγή πρωτογενούς νωπού αέρα στον χώρο καύσης ρυθμιζόμενη με κλείστρο, για τον έλεγχο της καύσης με την παροχή οξυγόνου όποτε το επιθυμούμε.
2) Εισαγωγή νωπού εξωτερικού αέρα με τη βοήθεια του βεντιλατέρ μέσω σπιράλ Ø120mm.
3) Διοχέτευση νωπού προθερμασμένου αέρα από το πίσω μέρος του χώρου καύσης, για τη δημιουργία μιας δεύτερης καύσης πάνω από την ήδη υπάρχουσα, τη λεγόμενη δευτερογενή καύση με αποτέλεσμα τη μείωση των CO στην έξοδο καυσαερίων και μέγιστη απόδοση της κασέτας (αφορά μόνο τα μοντέλα **Design**).
4) Εξαγωγή του θερμού αέρα στο χώρο μας.

3 ΕΓΚΑΤΑΣΤΑΣΗ

3.1 Χώρος τοποθέτησης

- Κατά τη μεταφορά απαγορεύεται να αναποδογυρίζεται την κασέτα.
- Οι τοίχοι περιμετρικά της κασέτας θα πρέπει να είναι κατασκευασμένα από πυράντοχα αδρανή υλικά.
- Καθώς η ενεργειακή κασέτα είναι μια εγκατάσταση καύσης στο χώρο κατοικίας και λαμβάνει αέρα από το χώρο τοποθέτησης θα πρέπει να φροντίζουμε για την επαρκή παροχή καθαρού αέρα.
- Πριν την εγκατάσταση θα πρέπει να ληφθούν υπόψη απαιτήσεις ή ιδιαιτερότητες του χώρου σας
- Κατά την εγκατάσταση της συσκευής, πρέπει να τηρούνται όλοι οι τοπικοί κανονισμοί, συμπεριλαμβανομένων και αυτών που αναφέρονται σε εθνικά και Ευρωπαϊκά πρότυπα.

ΕΓΧΕΙΡΙΔΙΟ ΧΡΗΣΗΣ & ΛΕΙΤΟΥΡΓΙΑΣ ΕΝΕΡΓΕΙΑΚΩΝ ΚΑΣΕΤΩΝ

3.2 Εξωτερικοί αεραγωγοί

Για να εξασφαλισθεί εναλλαγή αέρα κι οξυγόνου, θα πρέπει να υπάρχει εξωτερικός αεραγωγός. Ο αεραγωγός αυτός θα πρέπει να έχει διάμετρο τουλάχιστον 120mm και περίπου 100mm απόσταση από το πάτωμα **(Σημ.: εκτός από τη σειρά Insert, οι οποίες έχουν ενσωματωμένο το βεντιλατέρ που ανακυκλώνει τον αέρα μέσα από το χώρο)**. Ειδικά σε μικρούς χώρους ή χώρους με μονωτικά κουφώματα, είναι πολύ σημαντικός ο ρόλος του αεραγωγού για τη σωστή λειτουργία της κασέτας.

Οι κασέτες **Regalfire** θα πρέπει να συνδεθούν με δυο εξόδους νωπού αέρα, διαμέτρου Ø120mm αν είναι δυνατόν, αν όχι τότε τουλάχιστον με μία διαμέτρου Ø120mm. Η μία θα τοποθετηθεί στο μοτέρ* αέρα και η άλλη θα είναι ελεύθερη κάτω από τον χώρο της εστίας.

(**συνιστάται μοτέρ αέρα παροχής από 500m^3/h*)

3.3 Τρόπος παροχής αέρα των κασετών

- Αν αγοράσατε μαζί με την κασέτα σας και το κιτ του βεντιλατέρ, θα βρείτε στη συσκευασία το σχετικό ηλεκτρολογικό σχέδιο σύνδεσης και το εγχειρίδιο λειτουργίας του θερμοστάτη.
- Συνιστάται να μην επενδύσετε την κασέτα σας πριν βεβαιωθείτε ότι όλα λειτουργούν καλώς. Λειτουργήστε λοιπόν την κασέτα σας 1-2 μέρες ώστε να είστε σίγουροι ότι δεν υπάρχουν δυσλειτουργίες και μετά προχωρήστε στην κατασκευή της επένδυσης
- Η εγκατάσταση θα πρέπει να γίνει σύμφωνα με όλους τους τοπικούς κανονισμούς καθώς και των σχετικών εθνικών και ευρωπαϊκών προτύπων.
- Οι κασέτες **Regalfire** έχουν τη δυνατότητα παροχής θερμού αέρα μέσω σωληνώσεων (Ø120mm) με περσίδες (Σχ.2α), όσο και απευθείας από το επάνω σημείο της πόρτας βγάζοντας την μεταλλική γωνία (βλ. σχ. πράσινη γωνία Σχ.2β). Θα πρέπει να επιλέξουμε τον ένα ή τον άλλο τρόπο (σημ. εκτός από την **Design** 83/62 οι οποία μας δίνει την παροχή αέρα μέσω τεσσάρων σωληνώσεων Ø120mm).

ΕΝΕΡΓΕΙΑΚΑ ΤΖΑΚΙΑ REGALFIRE ΜΕ ΤΗΝ ΕΠΙΦΥΛΑΞΗ ΑΛΛΑΓΩΝ ΛΟΓΩ ΒΕΛΤΙΩΣΕΩΝ

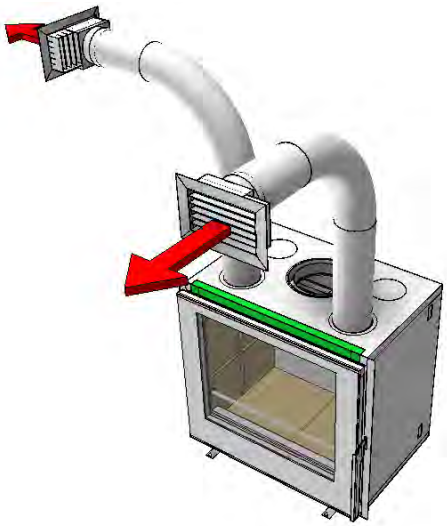

Σχ.2α

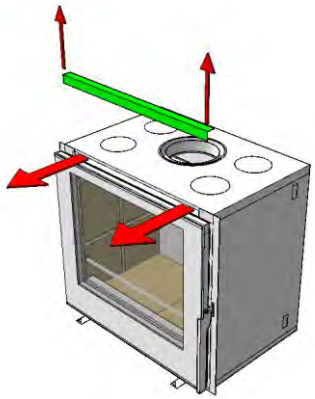

Σχ.2β

- Όλες οι κασέτες της σειράς **Design** έχουν τη δυνατότητα τεσσάρων εξαγωγών Ø120mm, ενώ οι σειρές **Vision** και **Insert** δύο εξαγωγών Ø120mm.
- Η εταιρία **Regalfire** αποποιείται κάθε ευθύνη για ζημίες σε υλικά, ανθρώπους & ζώα από κακή εγκατάσταση της κασέτας. Η ευθύνη της εταιρίας περιορίζεται στο κατασκευαστικό κομμάτι της κασέτας.
- Η εταιρία **Regalfire** επιφυλάσσεται να αλλάξει οποιαδήποτε στιγμή τα περιεχόμενα του παρόντος εγχειριδίου χωρίς προειδοποίηση.

ΕΓΧΕΙΡΙΔΙΟ ΧΡΗΣΗΣ & ΛΕΙΤΟΥΡΓΙΑΣ ΕΝΕΡΓΕΙΑΚΩΝ ΚΑΣΕΤΩΝ

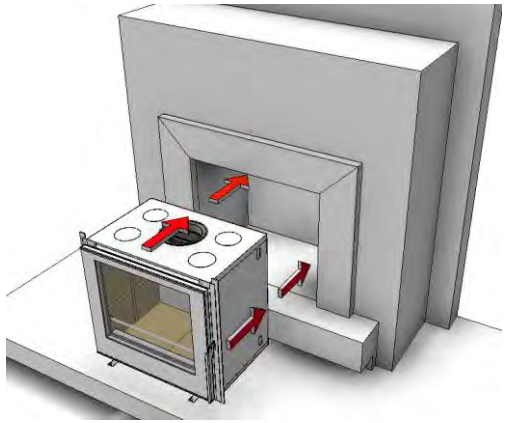

Σχ.3α - Τοποθέτηση κασέτας σε υπάρχουσα εστία

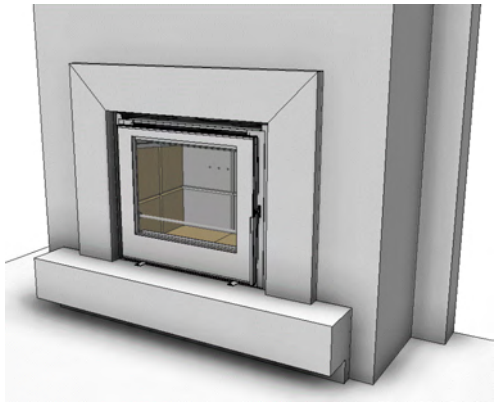

Σχ.3β - Τοποθετημένη κασέτα σε υπάρχουσα εστία

ΕΝΕΡΓΕΙΑΚΑ ΤΖΑΚΙΑ REGALFIRE ΜΕ ΤΗΝ ΕΠΙΦΥΛΑΞΗ ΑΛΛΑΓΩΝ ΛΟΓΩ ΒΕΛΤΙΩΣΕΩΝ

4 ΚΑΜΙΝΑΔΑ

4.1 Προδιαγραφές

Η καμινάδα πρέπει να πληροί τις εξής προδιαγραφές:

- Η κατασκευή και τα υλικά κατασκευής της θα πρέπει να είναι σύμφωνα με τους κανονισμούς ασφαλείας.
- Ενδεδειγμένο υλικό κατασκευής είναι η ανοξείδωτη λαμαρίνα, με μονωμένο τον αγωγό ώστε να διατηρεί τη θερμοκρασία και να βοηθά στο σωστό ελκυσμό για τη αποφυγή υγροποίησης των καυσαερίων στο εσωτερικό τοίχωμα του.
- Η εσωτερική της διάμετρος θα πρέπει να είναι σύμφωνη με τις προδιαγραφές του κατασκευαστή.
- Το ύψος της καμινάδας είναι ανάλογο με την έξοδο των καυσαερίων (βλ. παρακάτω πίνακα).

ΚΑΠΝΟΔΟΧΟΣ				
ΕΞΟΔΟΣ ΚΑΥΣΑΕΡΙΩΝ	Ø180		Ø200	
ΕΛΑΧΙΣΤΟ ΜΗΚΟΣ	3-4m	4-6m	3-4m	4-6m
ΕΛΑΧΙΣΤΗ ΔΙΑΤΟΜΗ	25x25 Ø25cm	20x20 Ø20cm	25x25 Ø25cm	20x20 Ø20cm

4.2 Τι πρέπει να προσέξουμε

- Θα πρέπει να είναι αυτόνομη για κάθε συσκευή χρήσης και δε θα πρέπει να χρησιμοποιείται κοινόχρηστα σαν σύστημα απαγωγής καυσαερίων.
- Απαγορεύεται η διέλευση καλωδίων καθώς και άλλων εύφλεκτων υλικών μέσα από το χώρο της καμινάδας.

ΕΓΧΕΙΡΙΔΙΟ ΧΡΗΣΗΣ & ΛΕΙΤΟΥΡΓΙΑΣ ΕΝΕΡΓΕΙΑΚΩΝ ΚΑΣΕΤΩΝ

- Η καμινάδα θα πρέπει να τοποθετηθεί από εξειδικευμένο προσωπικό.
- Δε θα πρέπει να έχει κλίση μεγαλύτερη από 45°
- Δε θα πρέπει να υπάρχει κανένα εμπόδιο σε όλη τη διαδρομή των καυσαερίων.
- Θα πρέπει να αποφεύγεται η χρήση σπιράλ. Αντί αυτού, να χρησιμοποιούμε τηλεσκοπικές καμινάδες για να πάρουμε τις αποκλίσεις.
- Επίσης όταν θα περάσει νέα καμινάδα μέσα σε μία μεγαλύτερης διατομής θα πρέπει αυτή η διαφορά να σφραγιστεί σε κάποιο σημείο.
- Συνιστάται να μην επενδύσετε την κασέτα σας πριν βεβαιωθείτε ότι όλα λειτουργούν καλώς. Λειτουργήστε λοιπόν την κασέτα σας 1-2 μέρες ώστε να είστε σίγουροι ότι δεν υπάρχουν δυσλειτουργίες και μετά προχωρήστε στην κατασκευή της επένδυσης.

5 Έναρξη λειτουργίας

5.1 Καύσιμη ύλη

Γενικά, δεν μπορούμε να καίμε οτιδήποτε σε ένα ενεργειακό τζάκι και για κανένα λόγο αυτό δεν πρέπει να χρησιμοποιείται σαν αποτεφρωτήρας.

Για την καύση στην ενεργειακή κασέτα ενδείκνυνται ξύλα καλά αποξηραμένα με χαμηλή υγρασία.
(Σημείωση: περιεκτικότητα σε υγρασία-με βάση την καύση-ISO 331:1983 και ISO 687:1974, Ακατέργαστο ξύλο 12% έως 25% βάση πιν. ΕΛΟΤ ΕΝ13229:2001).
Η μη σωστή υγρασία των ξύλων και δη τα υγρά, προκαλούν αυξημένες επικαθήσεις στο εσωτερικό της καμινάδας (κίνδυνος φωτιάς), επιστροφή καυσαερίων και μείωση απόδοσης της κασέτας. Χρήση καυσίμων διαφορετικών απ' ότι αναφέρθηκε παραπάνω μπορεί να προκαλέσει ζημίες στην ίδια την κασέτα. Θα πρέπει να αποφεύγονται τα ρητινώδη ξύλα (έλατο, πεύκο κ.λπ.) για την αποφυγή μόλυνσης της εστίας καθώς και του κεραμικού κρυστάλλου με κατάλοιπα πίσσας. Η ισχύ της εγγύησης καλής λειτουργίας προϋποθέτει την καύση ξύλων με τις παραπάνω προδιαγραφές.

ΕΝΕΡΓΕΙΑΚΑ ΤΖΑΚΙΑ REGALFIRE ΜΕ ΤΗΝ ΕΠΙΦΥΛΑΞΗ ΑΛΛΑΓΩΝ ΛΟΓΩ ΒΕΛΤΙΩΣΕΩΝ

Απαγορεύεται η καύση βαμμένων ξύλων, πλαστικών κ.λπ. τα οποία παράγουν αέρια επιβλαβή για τον άνθρωπο καθώς και για το περιβάλλον.

5.2 Πρώτο άναμμα

- Κατά το πρώτο άναμμα της κασέτας θα πρέπει να αερίζεται καλά ο χώρος τοποθέτησης, καθώς θα πρέπει να στεγνώσει η εφαρμοσμένη προστατευτική βαφή. Υπάρχει περίπτωση να παρατηρηθεί καπνός καθώς και έντονη οσμή.
- Θα πρέπει να καθαριστούν οι λαβές χειρισμού και το προστατευτικό τζάμι με ένα πανί. Οι ρύποι που δεν απομακρύνονται, καίγονται και προκαλούν κηλίδες οι οποίες αργότερα δεν μπορούν να αφαιρεθούν.
- Τις πρώτες δύο ημέρες λειτουργίας θα πρέπει να χρησιμοποιείτε την κασέτα φειδωλά, με μικρά φορτία ξύλου ώστε να δώσετε χρόνο στα διάφορα υλικά της κασέτας και της εγκατάστασης να πάρουν τις θέσεις τους και να αφυγρανθούν χωρίς μεγάλα θερμικά σοκ.
- Οι προτεινόμενοι βαθμοί καύσης των κασετών κυμαίνονται από τους 65°C έως 120°C. Σε αυτές τις θερμοκρασίες πετυχαίνουμε τον αυτοκαθαρισμό του βερμικουλίτη καθώς επίσης αποφεύγουμε το μαύρισμα του κρύσταλλου (προϋπόθεση υγρασία ξύλων <25%). Σε θερμοκρασίες <65°C θα έχουμε σαν αποτέλεσμα το μαύρισμα του βερμικουλίτη καθώς και του κρύσταλλου. Σε θερμοκρασία μεγαλύτερη από τους 120°C θα παρατηρήσουμε ξηρασία στην ατμόσφαιρα.

5.3 Τρόπος ανάμματος κασέτας (σειρά **Design**)

- Για το άναμμα δεν χρησιμοποιούμε εύφλεκτα υλικά (οινόπνευμα, βενζίνη, πετρέλαιο κ.τ.λ.), όπως και για το σβήσιμο της φλόγας δεν χρησιμοποιούμε νερό. Ζημίες που οφείλονται στην παραπάνω χρήση δεν καλύπτονται από την εγγύηση.
- Ελέγχουμε την εισαγωγή εξωτερικού αέρα να είναι ανοιχτή, την

ΕΓΧΕΙΡΙΔΙΟ ΧΡΗΣΗΣ & ΛΕΙΤΟΥΡΓΙΑΣ ΕΝΕΡΓΕΙΑΚΩΝ ΚΑΣΕΤΩΝ

εξόδου θερμού αέρα πάνω στη φούσκα να είναι ανοιχτή επίσης. Ο διακόπτης του ηλεκτρικού πίνακα του βεντιλατέρ να είναι ενεργοποιημένος.
- Επίσης, θα πρέπει οι δύο μοχλοί του αέρα να είναι ανοιχτοί (φορά προς την κάθετη πλευρά του τριγώνου - ο κόκκινος μοχλός είναι του δευτερογενή αέρα ενώ ο πράσινος του πρωτογενή Σχ.4)
- Στρέφοντας τους μοχλούς προς τα αριστερά έχουμε την εισαγωγή του αέρα ενώ προς τα δεξιά τη διακοπή του.

Σημείωση: στην <u>αριστερή γωνιακή κασέτα</u> ο μοχλός του δευτερογενή αέρα είναι ο δεξιός και του πρωτογενή ο αριστερός. Στρέφοντας τους μοχλούς προς τα δεξιά έχουμε την εισαγωγή του αέρα ενώ προς τα αριστερά τη διακοπή του.

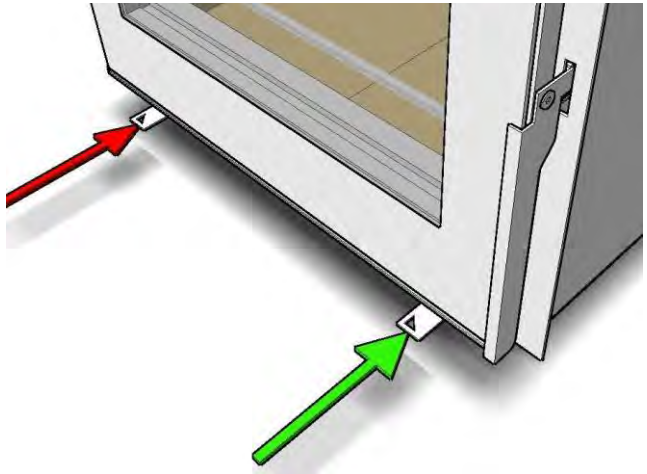

Σχ.4 - Μοχλοί πρωτογενή & δευτερογενή αέρα

- Το μέγεθος των ξύλων πρέπει να προσαρμόζεται στο πλάτος και στο βάθος του θαλάμου καύσης της αντίστοιχης κασέτας.
- Ανοίγουμε με τη λαβή χειρισμού την πόρτα φόρτωσης και τοποθετούμε τα ξύλα σύμφωνα με το (Σχ.5α). Βάζουμε το προσάναμμα στο επάνω μέρος των ξύλων και το ανάβουμε,

ΕΝΕΡΓΕΙΑΚΑ ΤΖΑΚΙΑ REGALFIRE ΜΕ ΤΗΝ ΕΠΙΦΥΛΑΞΗ ΑΛΛΑΓΩΝ ΛΟΓΩ ΒΕΛΤΙΩΣΕΩΝ

στη συνέχεια κλείνουμε την πόρτα της κασέτας αλλά όχι εντελώς (βλ. Σχ.5β).

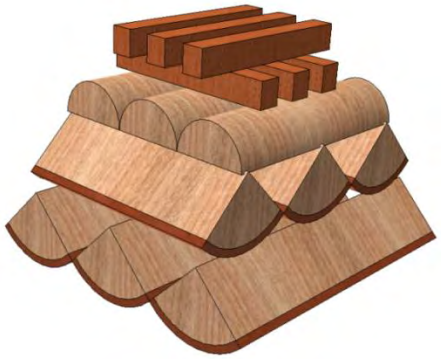

Σχ.5α - Τοποθέτηση ξύλων για το άναμμα

Σχ.5β - Πόρτα μισάνοιχτη στο ξεκίνημα του ανάμματος

- Μόλις δημιουργηθεί μία ζωντανή φλόγα και ανεβάσουμε τη θερμοκρασία (περίπου σε 15 λεπτά), κλείνουμε την πόρτα. Η πόρτα θα πρέπει να παραμένει συνεχώς κλειστή εκτός από τις φάσεις της ανατροφοδότησης με ξύλα. Μετά από άλλα 15 λεπτά, κλείνουμε τους δύο μοχλούς του αέρα. Όταν είναι να επανατοποθετήσουμε ξύλα (η συσκευή είναι διακοπτόμενης λειτουργίας και απαιτεί ανατροφοδότηση με καύσιμο) θα πρέπει να ανοίξουμε την πόρτα προσεκτικά, να την αφήσουμε για μερικά δευτερόλεπτα στους 5cm ανοιχτή και κατόπιν να την ανοίξουμε εντελώς για την αποφυγή υποπίεσης. Θα πρέπει πάντα να χρησιμοποιείται το γάντι της **Regalfire** για αποφυγή εγκαύματος.
- Σαν δευτερογενή καύση χαρακτηρίζεται η καύση πάνω από την είδη πρωτογενή καύση, έχοντας σαν αποτέλεσμα την μείωση των CO στην έξοδο καυσαερίων στο ελάχιστο και ανεβάζοντας την απόδοση της κασέτας στο μέγιστο.
- Όταν η εστία είναι αναμμένη, δεν πρέπει να ενεργοποιείται απορροφητήρας ή ανεμιστήρας που αφαιρούν αέρα από το χώρο της εγκατάστασης. Στην περίπτωση που συμβεί κάτι τέτοιο, φροντίστε να αφήσετε ένα παράθυρο ανοικτό στο χώρο.
- Μέσα από την πρακτική χρήση και λειτουργία της ενεργειακής κασέτας σας θα μπορέσετε να καθορίσετε τη ρύθμιση που ανταποκρίνεται στις ανάγκες σας.

5.4 Τρόπος ανάμματος σειράς Vision & Insert

Ο τρόπος ανάμματος είναι ίδιος με τη σειρά Design, με τη διαφορά ότι έχουμε ένα μοχλό στο κάτω μέρος της πόρτας για τον πρωτογενή αέρα καθώς και έναν πάνω από την πόρτα για την αεροκουρτίνα και τον καθαρισμό του κρύσταλλου.

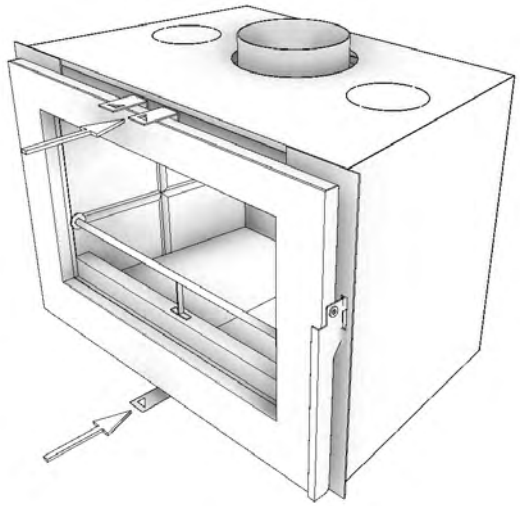

Κασέτα **Vision** 72/52

Μετατοπίζοντάς τον κάτω μοχλό της **Vision** προς τα αριστερά έχουμε την εισαγωγή του πρωτογενή αέρα στο θάλαμο καύσης και σαν αποτέλεσμα έχουμε την αύξηση της έντασης της φωτιάς. Ενώ μετατοπίζοντας τον πάνω μοχλό με τον ίδιο τρόπο, έχουμε την εισαγωγή του αέρα για να επιτύχουμε τον καθαρισμό του κρυστάλλου.

Η σειρά **Vision** έχει τη δυνατότητα παροχής θερμού αέρα είτε από το επάνω μπροστινό της μέρος είτε με την εξαγωγή δύο σωληνώσεων Ø120mm από το επάνω μέρος του γαλβανιζέ τοποθετώντας δύο μούφες Ø120mm.

Στη σειρά **Insert,** ανοίγοντας την πόρτα κάτω από το χώρο καύσης έχουμε το μοτέρ, ενώ κάτω και πάνω από την πόρτα έχουμε τους μοχλούς για τη ρύθμιση του πρωτογενή και του αέρα της αεροκουρτίνας αντίστοιχα.

ΕΓΧΕΙΡΙΔΙΟ ΧΡΗΣΗΣ & ΛΕΙΤΟΥΡΓΙΑΣ ΕΝΕΡΓΕΙΑΚΩΝ ΚΑΣΕΤΩΝ

5.5 Σειρά Box

Η **Regalfire** έχει μία πλούσια γκάμα εστιών box, οι οποίες μπορούν να λειτουργήσουν σαν αυτόνομες αερόθερμες εστίες θέρμανσης .Στην ουσία χρειάζονται ένα κοινό σωλήνα (μπουρί σόμπας) για να λειτουργήσουν. Στο πρακάτω σχέδιο βλέπετε την Design Box 68/62.

Design Box 68/62

Ο τρόπος λειτουργίας της είναι ο ίδιος με αυτό της αντίστοιχης κασέτας, με τη μόνη διαφορά ότι το βεντιλατέρ βρίσκεται στο κάτω ανεξάρτητο μέρος. Υπάρχει μία θυρίδα επίσκεψεως, ανοίγοντάς την θα δούμε το θερμοστάτη

ΕΝΕΡΓΕΙΑΚΑ ΤΖΑΚΙΑ REGALFIRE ΜΕ ΤΗΝ ΕΠΙΦΥΛΑΞΗ ΑΛΛΑΓΩΝ ΛΟΓΩ ΒΕΛΤΙΩΣΕΩΝ

με τον οποίο θα αυξομειώνουμε την ένταση του βεντιλατέρ και τον υπόλοιπο χώρο τον εκμεταλλευόμαστε για την αποθήκευση ξύλων.

6 ΣΥΝΤΗΡΗΣΗ ΚΑΙ ΚΑΘΑΡΙΣΜΟΣ

6.1 Καθαρισμός κασέτας

Οι κασέτες **Regalfire** είναι κατασκευασμένες να περιορίζουν στο ελάχιστο τα έξοδα συντήρησης, χωρίς όμως να αμελούμε τους απλούς κανόνες καθαριότητας.

- Θα πρέπει να γίνεται καθημερινός καθαρισμός του εσωτερικού της εστίας από τη στάχτη αφήνοντας ένα μικρό στρώμα 2cm επάνω στο βερμικουλίτη της βάσης.
- Ο καθαρισμός θα πρέπει να γίνεται με τη συσκευή σβηστή και κρύα και να είμαστε βέβαιοι για τη στάχτη που απομακρύνουμε ότι είναι εντελώς ανενεργή.

6.2 Καθαρισμός κεραμικού κρυστάλλου

Για να καθαρίσουμε το εσωτερικό του κεραμικού μας κρυστάλλου θα πρέπει να ανοίξουμε την πόρτα και θα πρέπει το κρύσταλλο να είναι κρύο πριν το καθαρίσουμε. Χρησιμοποιούμε υλικά τα οποία δεν θα μας χαράξουν το τζάμι. Το κρύσταλλο στις κασέτες **Regalfire** είναι κεραμικά πάχους 4mm μεγάλης θερμικής αντοχής 750°C .

ΕΓΧΕΙΡΙΔΙΟ ΧΡΗΣΗΣ & ΛΕΙΤΟΥΡΓΙΑΣ ΕΝΕΡΓΕΙΑΚΩΝ ΚΑΣΕΤΩΝ

6.3 Τι πρέπει να προσέξετε ιδιαίτερα

- Μια φορά το χρόνο τουλάχιστον θα πρέπει να γίνεται έλεγχος και καθαρισμός της καμινάδας για την αποφυγή κινδύνου πυρκαγιάς καθώς επίσης και για την καλύτερη λειτουργία της κασέτας σας.
- Για τη αποφυγή εγκαυμάτων, δεν πρέπει να αγγίζουμε κανένα εμφανές σημείο της κασέτας κατά την ώρα λειτουργίας της μέχρι να κρυώσει.
- Μην πλησιάζεται έπιπλα, εύφλεκτα αντικείμενα στην κασέτα ιδιαίτερα τη νύχτα καθώς και όταν απουσιάζετε από το χώρο. Όλα τα εύφλεκτα υλικά (κουρτίνες, υφάσματα, ξύλινα έπιπλα) θα πρέπει να βρίσκονται σε απόσταση ασφαλείας τουλάχιστον 80cm.
- Όταν είναι αναμμένη η κασέτα μην ενεργοποιείτε ανεμιστήρα ή απορροφητήρα που αφαιρούν αέρα από το χώρο εγκατάστασης. Στην περίπτωση που συμβεί κάτι τέτοιο, φροντίστε να αφήσετε ένα παράθυρο ανοικτό στο χώρο.
- Θα πρέπει πάντοτε να εξασφαλίζουμε το σωστό ελκυσμό της καμινάδας μας με σωστή τοποθέτηση και, αν χρειάζεται, προσθήκη περιστρεφόμενης απόληξης (καπέλο)

ΕΝΕΡΓΕΙΑΚΑ ΤΖΑΚΙΑ REGALFIRE ΜΕ ΤΗΝ ΕΠΙΦΥΛΑΞΗ ΑΛΛΑΓΩΝ ΛΟΓΩ ΒΕΛΤΙΩΣΕΩΝ

ΕΓΧΕΙΡΙΔΙΟ ΧΡΗΣΗΣ & ΛΕΙΤΟΥΡΓΙΑΣ ΕΝΕΡΓΕΙΑΚΩΝ ΚΑΣΕΤΩΝ

ΒΛΑΒΗ	ΑΙΤΙΕΣ	ΑΝΤΙΜΕΤΩΠΙΣΗ
Δημιουργία δυσάρεστων οσμών.	Στέγνωμα της προστατευτικής βαφής.	Ανάψτε την εστία για τις πρώτες μέρες αερίζοντας το χώρο σας καλά.
Πολύ μικρή απόδοση.	Πολύ μικρός ελκυσμός καμινάδας.	Ελέγξτε τη στεγανότητα της καμινάδας.
Η ενεργειακή κασέτα δεν θερμαίνει πλέον επαρκώς	Πολύ υγρή καύσιμη ύλη-μικρός ελκυσμός καμινάδας.	Τα ξύλα σας πρέπει να έχουν μικρά ποσοστά υγρασίας.(βλ.σχετ.πιν.)
	Μη στεγανοί σωλήνες καυσαερίων.	Όλες οι συνδέσεις των σωληνώσεων των καυσαερίων θα πρέπει να είναι στεγανές .εάν χρειαστεί στεγανοποιήστε τις ενώσεις με αλουμινοταινία.
Ενοχλητική δημιουργία καπνού.	Μικρός ελκυσμός καπνοδόχου.	Ζητήστε έλεγχο για τον ελκυσμό της καπνοδόχου. Σηκώστε τη καμινάδα στο κατάλληλο ύψος (βλ.σχ.πιν.)
Κάπνισμα κασέτας όταν ανοίγει η πόρτα.	Γρήγορο άνοιγμα πόρτας.	Θα πρέπει να ανοίγετε την πόρτα της κασέτας ομαλά και όχι έως το τέλος της διαδρομής. Μετρήστε μερικά δευτ.και ολοκληρώστε το άνοιγμα.
Λερώνει το κρύσταλλο υπερβολικά.	Ακατάλληλα και υγρά ξύλα. Ελλιπής αέρας στο θάλαμο καύσης.	Τα ξύλα θα πρέπει να έχουν την κατάλληλη υγρασία. Ανοίξτε το πρωτογενή αέρα με το ρυθμιστή καύση.

ΕΝΕΡΓΕΙΑΚΑ ΤΖΑΚΙΑ REGALFIRE ΜΕ ΤΗΝ ΕΠΙΦΥΛΑΞΗ ΑΛΛΑΓΩΝ ΛΟΓΩ ΒΕΛΤΙΩΣΕΩΝ

ΕΓΧΕΙΡΙΔΙΟ ΧΡΗΣΗΣ & ΛΕΙΤΟΥΡΓΙΑΣ ΕΝΕΡΓΕΙΑΚΩΝ ΚΑΣΕΤΩΝ

ΠΡΟΤΕΙΝΟΜΕΝΟ ΜΕΓΕΘΟΣ ΞΥΛΟΥ									
ΤΥΠΟΣ ΕΣΤΙΑΣ	Design 48/55	Design 68/62	Design 83/62	Design 80/55	Design 90/55	Insert 72/52	Insert 77/55	Vision 72/52	Vision 77/55
Μήκος Ξύλου	300mm	300mm	350mm	280mm	280mm	300mm	350mm	300mm	350mm

ΕΝΕΡΓΕΙΑΚΑ ΤΖΑΚΙΑ REGALFIRE ΜΕ ΤΗΝ ΕΠΙΦΥΛΑΞΗ ΑΛΛΑΓΩΝ ΛΟΓΩ ΒΕΛΤΙΩΣΕΩΝ

ΔΕΛΤΙΟ ΕΓΓΥΗΣΗΣ

ΠΕΡΙΓΡΑΦΗ ΠΡΟΪΟΝΤΟΣ :

_____

ΗΜΕΡΟΜΗΝΙΑ ΑΓΟΡΑΣ :

_____

ΑΡ. ΤΙΜΟΛΟΓΙΟΥ:

_____

Αντιπρόσωπος .:

_____

Σφραγίδα αντιπροσώπου

ΕΓΓΥΗΣΗ

- Η εταιρία **RegalFire** εγγυάται την άριστη ποιότητα των προϊόντων της και την άριστη λειτουργία τους.
- Εάν παρουσιαστούν ελαττώματα ή δυσλειτουργίες κατά τη διάρκεια της εγγύησης, η εταιρία δεσμεύεται να αντικαταστήσει κάθε ελαττωματικό εξάρτημα. Μεταφορικά προς/από την έδρα του εργοστασίου μας βαρύνουν τον πελάτη.
- Η εταιρία **RegalFire** δεν αναγνωρίζει καμία ζημία ή έξοδα για επενδύσεις προκειμένου να αντικατασταθεί ελαττωματικό τμήμα του τζακιού.

ΕΓΧΕΙΡΙΔΙΟ ΧΡΗΣΗΣ & ΛΕΙΤΟΥΡΓΙΑΣ ΕΝΕΡΓΕΙΑΚΩΝ ΚΑΣΕΤΩΝ

ΔΙΑΡΚΕΙΑ

Η εγγύηση έχει ισχύ:

- **5 έτη** για τα μεταλλικά μέρη της εστίας, κορμό, μηχανισμούς, συρματόσχοινα και τροχαλίες.
- **2 έτη** για τα ηλεκτρολογικά μέρη
- **1 έτος** για την μόνωση του χώρου καύσης με βερμικουλίτη ή μεταλλικά πάνελ και για τα υλικά μόνωσης-σφράγισης πόρτας.

Η ημερομηνία αυτή αναγράφεται άνωθεν στο Δελτίο Εγγύησης.

Το τιμολόγιο / απόδειξη πρέπει να φυλάσσεται με το παρόν Δελτίο προκειμένου να αποδεικνύεται η ημερομηνία αγοράς.

ΟΡΟΙ ΜΗ ΑΝΑΓΝΩΡΙΣΗΣ ΤΟΥ ΔΕΛΤΙΟΥ ΕΓΓΥΗΣΗΣ

- Απουσία σφραγίδας και στοιχείων προμηθευτή.
- Απουσία νόμιμης απόδειξης αγοράς με ημερομηνία κι αριθμό.
- Η συμπλήρωση όλων των στοιχείων του δελτίου εγγύησης και η φύλαξή του πρωτοτύπου για όλη τη διάρκεια ισχύος.

ΑΙΤΙΕΣ ΜΗ ΑΝΑΓΝΩΡΙΣΗΣ ΤΗΣ ΕΓΓΥΗΣΗΣ

- Μη εξουσιοδοτημένη παρέμβαση, μετατροπή ή τροποποίηση οποιουδήποτε τμήματος της συσκευής.
- Χρήση διαφορετική από αυτήν ακριβώς που περιγράφεται στο παρόν εγχειρίδιο.
- Η εγκατάσταση πρέπει να γίνεται από επαγγελματία εξειδικευμένο τεχνικό που θα λάβει υπ' όψη του όλους τους κανονισμούς εν ισχύ.
- Χρήση ανταλλακτικών μόνο από τον κατασκευαστή.

ΕΞΑΙΡΕΣΕΙΣ

Η εγγύηση δεν καλύπτει:

- Εργασίες εγκατάστασης, επενδύσεις εστίας, κρύσταλλο πόρτας.
- Ζημίες από κακή μεταφορά, εγκατάσταση ή χρήση.
- Μεταφορικά έξοδα.

ΕΝΕΡΓΕΙΑΚΑ ΤΖΑΚΙΑ REGALFIRE ΜΕ ΤΗΝ ΕΠΙΦΥΛΑΞΗ ΑΛΛΑΓΩΝ ΛΟΓΩ ΒΕΛΤΙΩΣΕΩΝ

1 INTRODUCTION

1.1 General information

Dear customer, thank you for choosing Regal's products which have been designed and manufactured in accordance with the latest technological developments and safety rules.

Our products have been particularly designed with usability in mind. We suggest you take every point of these instructions into consideration in order to ensure your own safety as well as a secure, cost-effective and environmentally friendly use of your insert.

1.2 Instructions

The instructions included in this manual are applicable to all models, unless otherwise stated. The installation should be completed by experienced and trained staff and the person who will carry out the installation must follow these instructions. Regal is not responsible for any physical or property damage that might be caused by the incorrect application of the instructions or incorrect maintenance of the product.

2 A FEW WORDS ABOUT ENERGY INSERTS

2.1 Combustible - Manufacturing Materials

Energy inserts are fired by solid fuels and offer maximum performance against minimum fuel consumption, meeting the heating requirements of houses of any size. They are intended for domestic use and they operate on firewood.

Your insert is made completely of resistant to high temperatures and air-tight steel, which prevents the exhaust gases from escaping. The glass of Regal inserts is ceramic, 4mm thick and highly heat-resistant up to 750 C°.

ENERGY INSERTS - INSTALLATION MANUAL AND USER'S GUIDE

2.2 Inserts installation - Desing series operation method

The combustion chamber is of closed type, ensuring the highest performance and efficiency of the insert. The energy inserts can operate as inset appliances inside existing fireboxes (note: provided that the dimensions of the existing firebox permit it - see figure 1a-2a) and they can also operate as autonomous fireboxes, sheathed with plasterboard, marble etc.

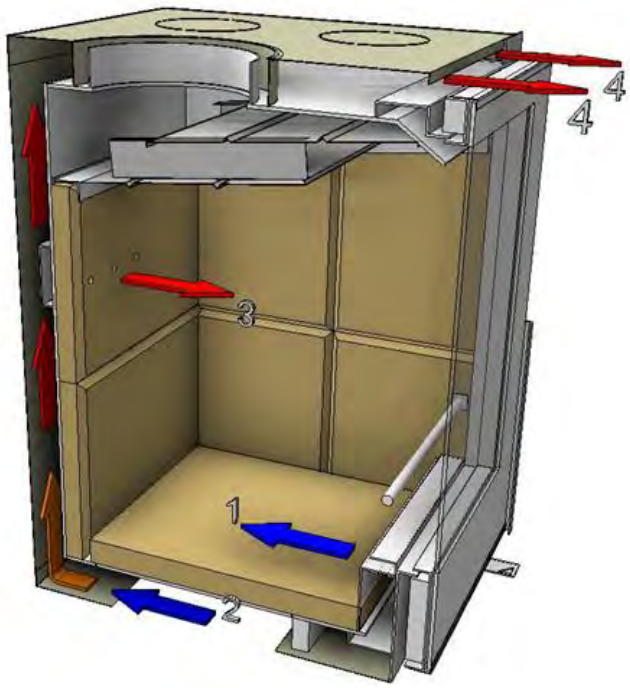

(Cross-section of Desing 68/62 model - Figure 1)

The above figure shows the operation method (with secondary combustion) of Desing inserts (Figure 1).

1) Intake of primary fresh air into the combustion chamber through the adjustable damper. This way you can control the intensity of the combustion by providing oxygen whenever you wish.
2) Intake of external fresh air with the ventilator, via a Φ120mm reinforced hose.
3) Secondary combustion over the primary one with preheated fresh air which is piped through the back side of the combustion chamber. As a result, the CO of exhaust gases is reduced to the minimum and maximum performance of the insert is achieved (relevant to Desing model only).
4) Warm air supply to our room.

3 INSTALLATION

3.1 Place of installation

- The insert must not be turned upside down during transportation.
- The walls around the insert should be made of fireproof inert materials.
- Since the energy insert is a combustion facility inside your living space and needs to receive air from the area of installation, you have to ensure that a sufficient supply of clean air is available.
- The requirements and the peculiarities of the living space need to be taken into account before the installation.

ENERGY INSERTS - INSTALLATION MANUAL AND USER'S GUIDE

3.2 External air ducts

The external air duct ensures the exchange of air and oxygen. The diameter of the air duct must be at least 120mm and its distance from the floor must be about 100mm (Note: this does not apply to the Insert series which have an embedded ventilator that recycles the air from the inside of the area of installation). The air duct is very important for the smooth operation of the insert, especially in small rooms or rooms with insulating frames.

REGAL inserts should be connected to two fresh air ducts of Φ120mm diameter if possible or at least with one duct of the same diameter. One of the ducts will be inserted into the air motor* and the other one will be free under the area of the firebox. (*An air motor of 450-650m3 air flow is recommended.)

3.3 Air supply method of the inserts

- If you have bought the ventilator kit along with your insert, the thermostat's electrical connection diagram and its operation manual are both included in the packaging.
- It is recommended not to install the liner in your insert before making sure that everything works properly. Operate your insert for 1 or 2 days in order to ensure that there are no malfunctions and after that you can proceed with the liner installation.
- The installation must be carried out in accordance with the local regulations as well as the relevant national and European standards.
- Warm air in Regal inserts can be supplied through reinforced hoses (Φ120mm) with louver (figure 1b) as well as directly though the top part of the door after removing the metal corner (see green

corner in Figure 2b). You must choose one of these two methods (these methods do not apply to the Desing 83/62 model which uses four hoses (Φ120mm) for the air supply.

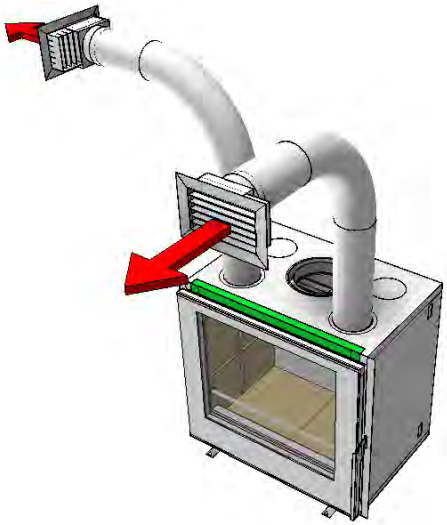

(Figure 1b)

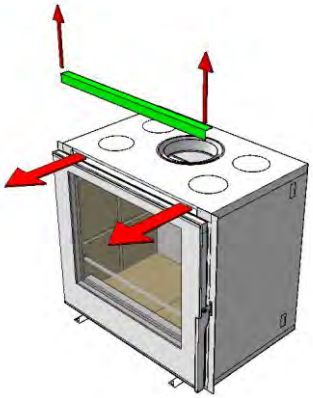

(Figure 2b)

- Design series can be connected with 4 air ducts (Φ120mm) while Vision and Insert series with two (Φ120mm).
- Regal is not responsible for any damage caused to materials, humans or animals due to a poor installation of the insert. The company's responsibility is limited to the manufacturing part of the insert.
- Regal reserves the right to change the contents of this manual without any warning.

ENERGY INSERTS - INSTALLATION MANUAL AND USER'S GUIDE

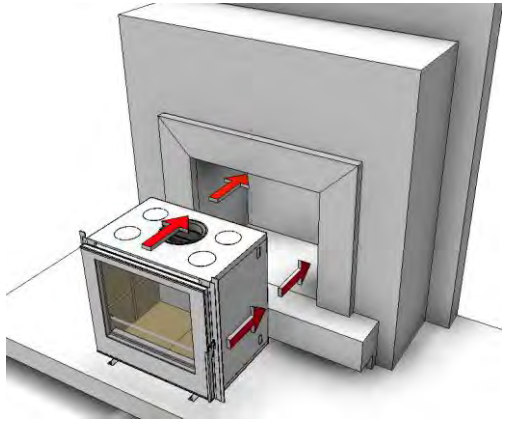

(Insert fitting into existing hearth- Figure 1a)

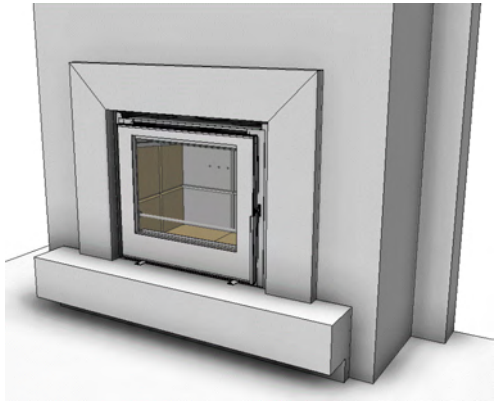

(Insert fitting into existing hearth- Figure 2a)

4 CHIMNEY

4.1 Specifications

The chimney should meet the following specifications:

- The construction and materials of the chimney must be in accordance with safety rules.
- The recommended construction material is stainless sheet metal and the duct must be insulated so it can maintain the temperature and offer the right draught for preventing the condensation of exhaust gases on its inner walls.
- The chimney's internal diameter must comply with the construction specifications.
- The chimney's height is relative to the diameter of the exhaust gases duct (see table below)

CHIMNEY				
EXHAUST GASES DUCT	Φ 180		Φ 200	
MINIMUM LENGTH	3-4m	4-6m	3-4m	4-6m
MINIMUM CROSS-SECTION	25X25 Φ25cm	20X20 Φ20cm	25X25 Φ25cm	20X20 Φ20cm

ENERGY INSERTS - INSTALLATION MANUAL AND USER'S GUIDE

4.2 Caution notes

- You should not pass cables or other flammable materials through the chimney.
- The chimney must be installed by trained staff and its inclination should not be greater than 45°. Moreover, the path of the exhaust gases should be clear of any obstacles.
- It is recommended not to install the liner in your insert before making sure that everything works properly. Operate your insert for 1 or 2 days in order to ensure that there are no malfunctions and after that you can proceed with the liner installation.

5 Operation

5.1 Combustible materials

Well-dried firewood of low humidity is recommended for the combustion in the energy insert (Note: Humidity content based on the combustion-ISO 331:1983 and ISO 687:1974. Raw wood 12% to 15% based on ELOT EN13229:2001). Firewood with high humidity content and liquids can result in deposits in the chimney interior (fire hazard), return of exhaust gases and reduced performance of the fireplace. Use of different combustible materials than that mentioned above may result in damage to the insert itself. Resinous wood (fir, pine, etc.) must be avoided in order to prevent the contamination of the insert and the ceramic glass with tar residues. The warranty shall be invalid in case of firewood burning that does not comply with the above specifications. The burning of painted wood, plastic and other materials which release toxic gases and are harmful for humans and the environment, is prohibited.

5.2 Lighting the first fire

- During the first lighting of fire at the insert, the area of installation must be properly ventilated. Note that you may notice smoke and intense smell due to the fact that the protective paint needs to dry.
- The handles and the protective glass should be cleaned using a cleaning cloth. Any dirt that is not removed will be burnt and leave spots which you won't be able to remove at a later stage.
- During the first two days of operation you should make cautious use of the insert using only small loads of firewood, so that the different materials of your fireplace will take their time to settle and dehumidify without being subjected to intense thermal shock.
- The recommended temperature for the combustion in the insert ranges between 65 C° and 120 C°. At these temperatures the vermiculite is self-cleaned and the glass is not blackened (provided that the humidity of the firewood used is < 25%). Temperatures < 80 C° will result in the blackening of vermiculite as well as the glass. At temperatures greater than 120 C°, you will notice that the air in your room becomes dry.

5.3 How to light the insert (Desing model)

- You should not use flammable materials (alcohol, gasoline, petrol etc.) for lighting the fire and you should not use water for putting out the flame. Any damage caused by the above described use will not be covered by the warranty.
- The external air duct must be open and the warm air outlet on top of the insert must also be open. The switch on the ventilator's electric board must be on.
- The two air levers must be open (towards the vertical

ENERGY INSERTS - INSTALLATION MANUAL AND USER'S GUIDE

side of the triangle - the red lever is for the secondary air while the green one is for the primary air - figure 1a)
- You can insert air by turning the levers to the left and you can stop the air insert by turning them to the right.
- (Note: the right lever at the left hand insert is for the secondary air whereas the left one is for the primary air) You can insert air by turning the levers to the right and you can stop the air insert by turning them to the left.

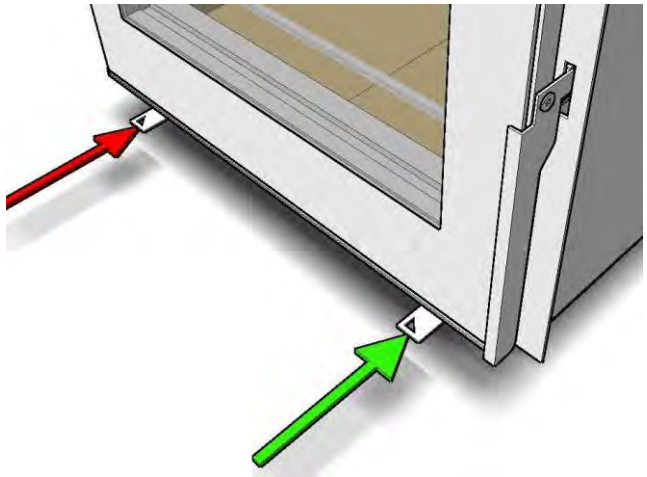

(Primary and secondary air levers - Figure 1a)

- The size of the firewood is relative to the width and depth of the insert's combustion chamber.
- Open the loading door using the handle and place the firewood inside as shown in Figure 2a. Put the tinder on the top of the firewood, light it and then close the insert's door keeping it ajar. (Figure 3a).

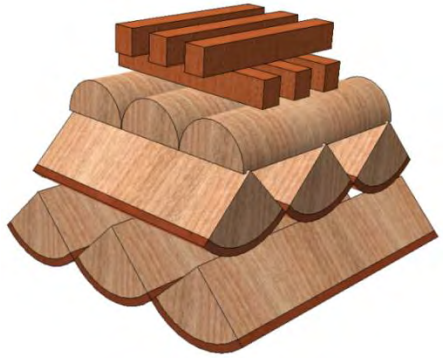

(Placing firewood for the lighting - Figure 2a)

(Door kept ajar in the beginning of the lighting - Figure 3a)

- Once a vivid flame is produced (about 15 minutes later), turn up the temperature and close the door.

ENERGY INSERTS - INSTALLATION MANUAL AND USER'S GUIDE

After another 15 minutes close the two air levers. When you need to place more firewood in the insert, carefully open the door about 5cm and leave it there for a few seconds before opening it completely, in order to prevent negative pressure. REGAL's glove should always be used to prevent accidental burns.

- Secondary combustion is the one which happens over the primary one resulting in reduction of the CO of exhaust gases to the minimum and achieving maximum performance of the insert.
- When the insert is on, do not turn on any fan or absorber which may remove air from the area of installation.
- Through the practical use and operation of your energy insert, you will be able to determine the configuration that better serves your needs.

5.4 Lighting method for the Vision & Insert series

The Vision model does not have secondary combustion. The lighting method is the same as the one for the Design model. The only difference is that there is one lever at the bottom side of the door for the primary air as well as two levers over the door for the air curtain and for cleaning the glass.

ENERGY FIREPLACES Regal SUBJECT TO CHANGE DUE TO IMPROVEMENTS

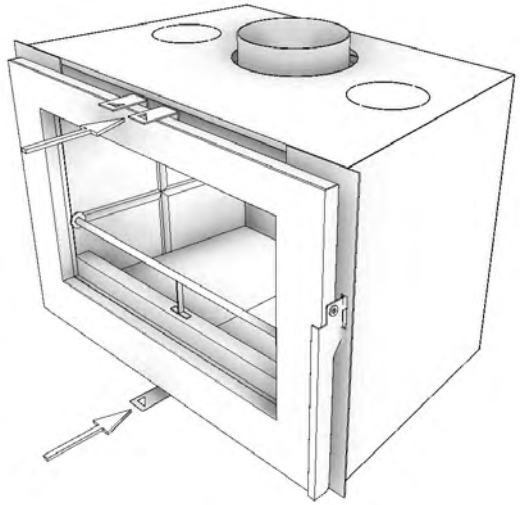

(Insert 72/52 Vision)

Moving the bottom lever of the Vision insert to the left, we allow primary air into the combustion chamber, achieving intensification of the fire. While moving the top levers towards opposite directions from each other, we supply air for cleaning the glass.

Warm air supply in Vision series can be achieved either from its top front part or with the use of two Φ120mm pipes at the top galvanised part.

At the Insert series the motor is located under the combustion chamber and the two air levers (one for the air curtain and one for the primary air) can be found over the door,

ENERGY INSERTS - INSTALLATION MANUAL AND USER'S GUIDE

5.5 Box series

REGAL offers a rich variety of Box inserts which can operate as autonomous heaters. They need a common pipe (stovepipe) in order to operate. The figure below shows the Design Box 68/62 model.

(Design box 68/62)

Its operation method is the same as the one of the corresponding insert. The only difference is that the ventilator is located at the bottom autonomous part. If you open the inspection cover you will see the

rheostat that can be used for increasing and decreasing the ventilator's intensity. You can use the spare room to store firewood.

6 MAINTENANCE AND CLEANING

6.1 Insert cleaning

REGAL inserts are manufactured in such way that the maintenance cost will be minimum, provided that you will not neglect the following simple cleaning rules.

- You should clean the interior of the firebox every day, removing the ashes but leaving a small 2cm layer on top of the vermiculite.
- The cleaning should be done while the appliance is off and cool and you have to make sure that the ash you will be removing is no longer burning.

6.2 Ceramic glass cleaning

In order to clean the internal side of the ceramic glass you must open the door. Before you clean the glass, you should make sure that the glass has cooled down and that the cleaning materials you will be using will not scratch the glass. The glass of REGAL inserts is ceramic, 4mm thick and highly heat-resistant, up to 750 C°.

ENERGY INSERTS - INSTALLATION MANUAL AND USER'S GUIDE

6.3 Caution notes

- The chimney should be checked and cleaned at least once a year in order to eliminate the fire hazard and ensure the smooth operation of your insert.
- Please do not touch any part of the insert while it is on, until the insert has cooled down.
- Do not place furniture or other flammable materials close to the insert, especially during the night or when you are not in the area of installation. All flammable materials (curtains, fabrics, wooden furniture) must be kept at a safe distance of at least 80 cm.
- When the insert is on, do not turn on any fan or absorber which may remove air from the area of installation.

 ENERGY INSERTS - INSTALLATION MANUAL AND USER'S GUIDE

MALFUNCTION	CAUSES	TROUBLESHOOTING
Unpleasant smells.	Drying of protective paint.	During the first few days, make sure you ventilate your space properly when turning on the firebox.
Very low efficiency.	Very poor chimney draught.	Check the tightness of the chimney.
The energy insert does not provide enough heat any more.	The combustible material is too wet - poor chimney draught.	The firewood must have low humidity content (see relevant table).
	Non-tight exhaust pipes.	All exhaust pipe joints must be tight. Seal the joints using foil tape if needed.
Annoying smoke.	Poor chimney draught.	Have your chimney's draught checked. Raise the chimney at the proper height (refer to the relevant table).
The insert produces smoke when the door opens.	Fast opening of the door.	You should open the insert's door smoothly and not all the way. Wait a few seconds before you finish the opening.
The glass collects too much dirt.	Unsuitable and wet firewood. Air deficiency inside the combustion chamber.	Firewood must have the proper level of humidity. Allow primary fresh air into the combustion chamber using the adjustable damper.

 ENERGY FIREPLACES Regal SUBJECT TO CHANGE DUE TO IMPROVEMENTS

 ENERGY INSERTS - INSTALLATION MANUAL AND USER'S GUIDE

RECOMMENDED FIREWOOD SIZE									
INSERT TYPE	Desing 48/55	Desing 68/62	Desing 83/62	Desing 80/55	Desing 90/55	Insert 72/52	Insert 72/52	Vision 72/52	Vision 72/52
Wood Length	300mm	300mm	350mm	280mm	280mm	350mm	350mm	300mm	300mm

 ENERGY FIREPLACES Regal SUBJECT TO CHANGE DUE TO IMPROVEMENTS

WARRANTY DOCUMENT

PRODUCT DESCRIPTION :

_____

PURCHASE DATE :

_____

INVOICE NUMBER:

_____

Dealer:

_____

Dealer's seal

ENERGY INSERTS - INSTALLATION MANUAL AND USER'S GUIDE

WARRANTY

Regal guarantees the excellent quality and function of its products.
In the event of a fault or malfunctioning, the company is obliged to replace any faulty items. Shipping costs from/to our factory will be covered by the customer.
Regal does not accept responsibility for any damages or expenses for liners relating to the replacement of faulty parts of the fireplace.

LENGTH

Warranty is valid for 7 years from the date of purchase, regardless of the installation date (with the exception of the 2 years warranty for the electrical parts). This date is stated in the Warranty Card above. The invoice/receipt must be kept along with this Card as a proof of the purchase date.

TERMS OF AN INVALID WARRANTY CARD

Missing dealer's seal and details
Missing valid (dated and numbered) purchase invoice
Incomplete details on the warranty card or loss of the original document at any time during the length of warranty.

TERMS OF AN INVALID WARRANTY

Modification of any part of the appliance.
Different use of the product than the one described in this manual.
The installation must be carried out by a professional qualified technician who will comply with all the effective regulations.

EXCEPTIONS

Warranty does not cover:
Installation work, liners, glasses, vermiculite.
Damage caused by improper transportation, installation or use.

ENERGY FIREPLACES Regal SUBJECT TO CHANGE DUE TO IMPROVEMENTS